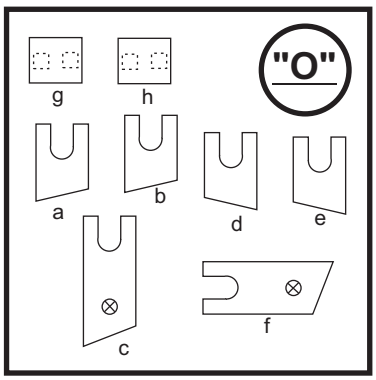

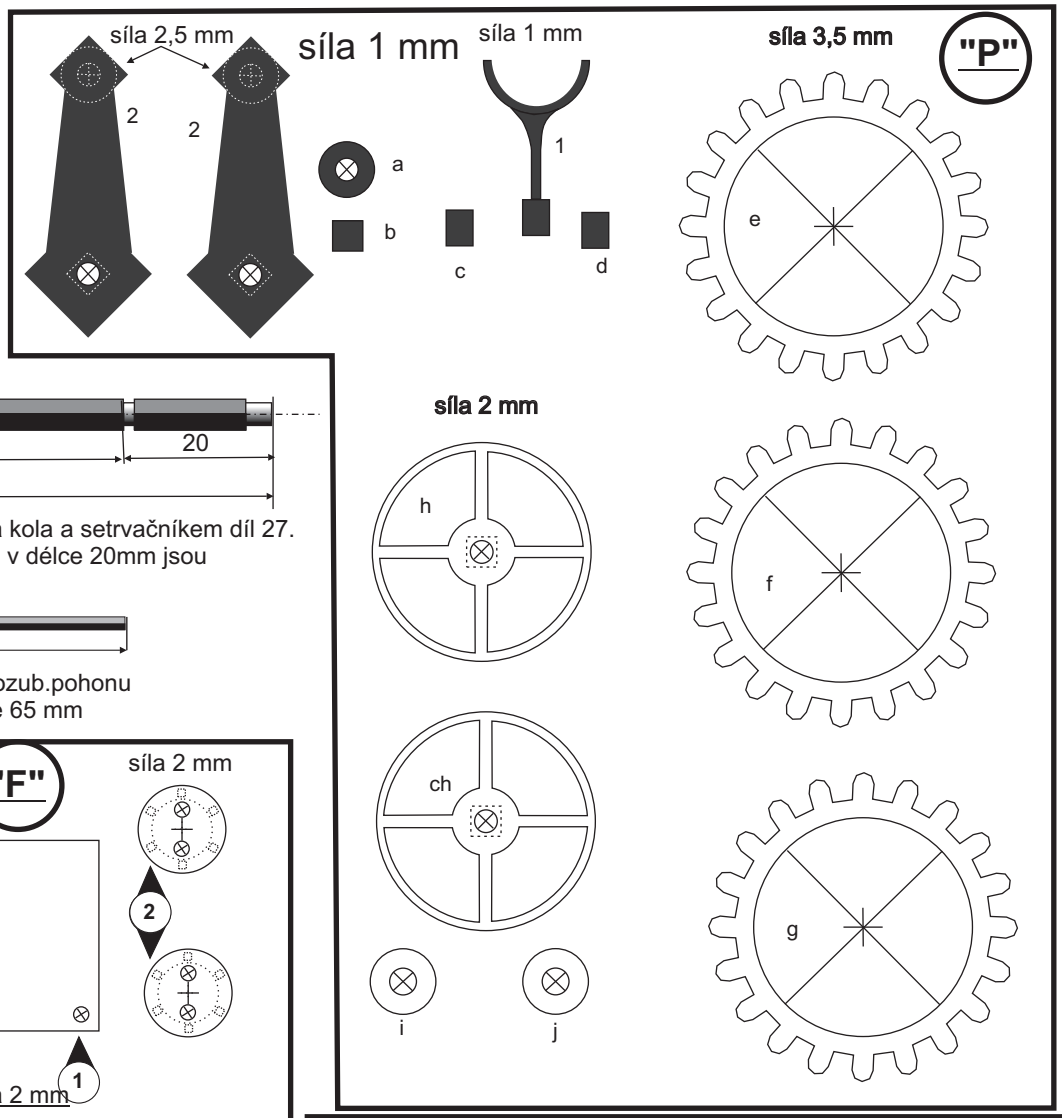

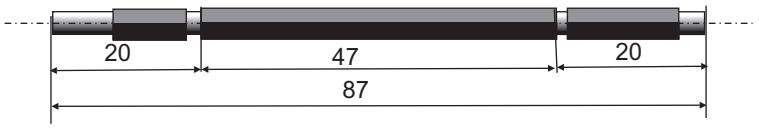

náprava (spojnice) mezi převodem na kola a setrvačníkem díl 27.
vytvořená z hranolu 4 mm, kde konce v délce 20mm jsou
zbroušeny na průměr 3 mm



spojnice pod hřídelí setrvačníku a ozub.pohonu
tvoří hranol 1,7 x1,7 mmm v délce 65 mm

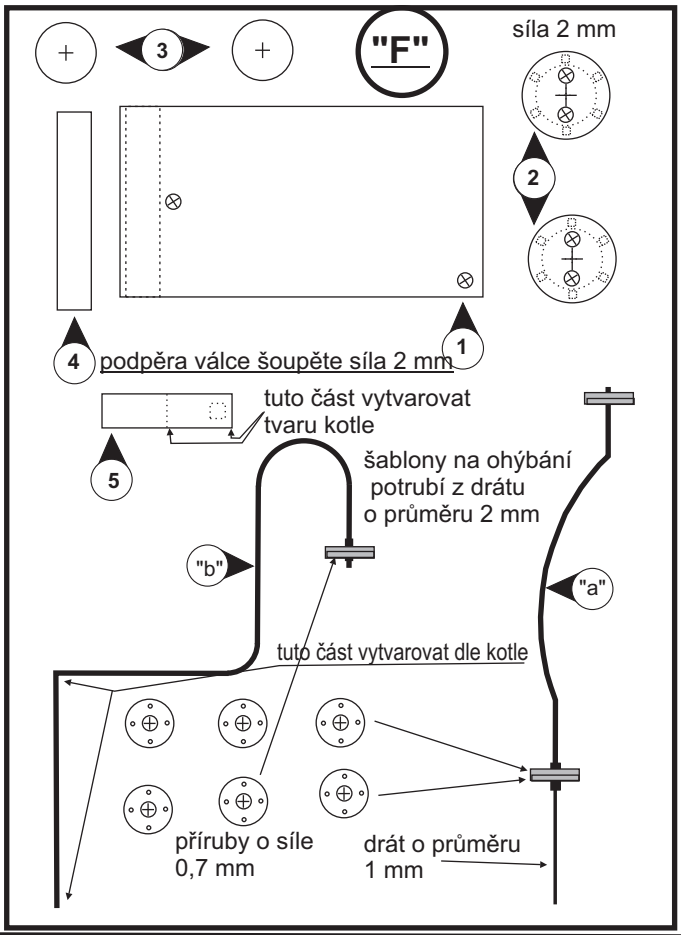

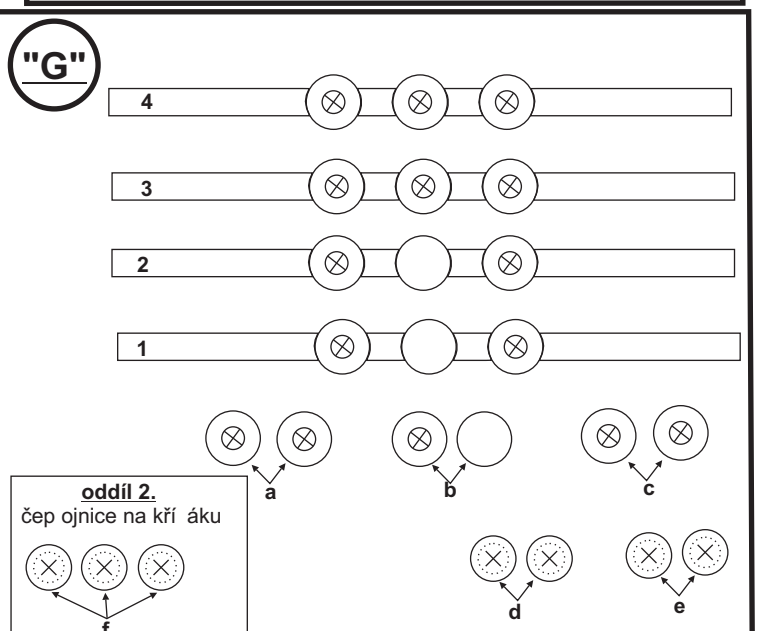

čelní rozporka vymezující rozteč
vodících tyčí pístnice - drát průměr 3 mm
délka 90 mm

